操作簡単・機能充実

PROGRAMABLE

プログラマブル・コインタイマー

COIN-TIMER

電子セレクター搭載

ユーザーが物価変動に合わして自在に設定できる

Mタイプ（写真はM652S－D）コイン返却口よりのいたずら防止にボックス扉を装備しています。

■ 特徴

① 動作時間およびコイン枚数の設定変更が可能。
② 入力電源が50Hz（関東方面）、60Hz（関西方面）共用で使用出来ます。
③ マイコン搭載により時間精度も向上しました。
④ １０円、５０円、１００円、５００円の内２金種専用。(条件等有ります。)
⑤ コイン投入数が積算出来ます（最高２５５枚)。
⑥ 残時間もしくは残コイン枚数表示（２桁表示）
⑦ ２色発光LEDにより電源表示と動作表示を行います。
⑧ 停電対策は万全です。(残り時間は１０年間保持します。)
⑨ 半導体により構成されているため、故障がほとんど起こりません。
⑩ 電子セレクター採用によりコイン選別精度が上がります。

注）おつりの返却は出来ません。

価格 ￥42,000(税別)

■ 仕様

①	入力電圧	AC100V 50/60Hz
②	消費電力	MAX ３．５ＶＡ
③	出力接点容量	ＡＣ１１０Ｖ １２Ａ（COS φ＝1）（ＡＣ１００Ｖ機器で１２００Ｗが目安です。）
④	動作時間	基本時間単位にて１６段階
⑤	基本時間単位	１０秒、１分、５分、１０分（他の基本時間単位が必要な時はお問い合わせ下さい。）
⑥	コイン設定枚数	１～８枚
⑦	コイン収納枚数	３００枚～３５０枚（￥１００時）
⑧	使用環境	温度０～５０℃ 湿度３０～８０％ＲＨ （結露なきこと）
⑨	寸法	H220×W120×D135(mm)
⑩	重量	２．６Ｋｇ（コイン重量は除く）

■ オプション

① 予告ブザー。(動作終了３０秒前にブザーで知らせます。)
② タイマー一時停止機能。
③ 残り時間もしくは残コイン枚数表示3桁表示。(条件等はあります。)
④ コイン投入枚数積算用電磁カウンター取付（ノンリセットタイプ）
⑤ ご希望の塗装色で仕上げます。(最低発注台数５０台から)
⑥ その他の仕様についても対応します。お問い合わせ下さい。

注）本製品は防水仕様ではありません。

設計・仕様については予告なく変更する場合があります。

2020.01

ユーザーが物価変動に合わせて自在に設定できる

PROGRAMABLE COIN-TIMER

プログラマブル・コインタイマー

■ 結線図

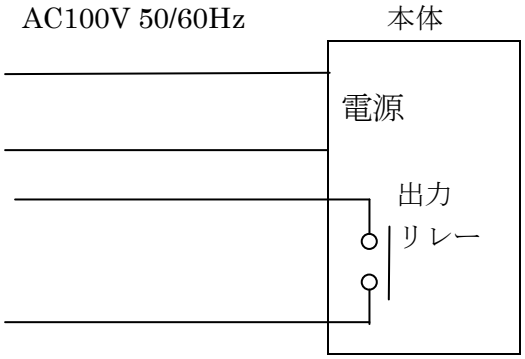

■ コインタイマーの取付方法

コインタイマーは壁に対して垂直・水平に取付けて下さい。

（傾斜取付けしますと誤動作の原因となります。）

■外観図

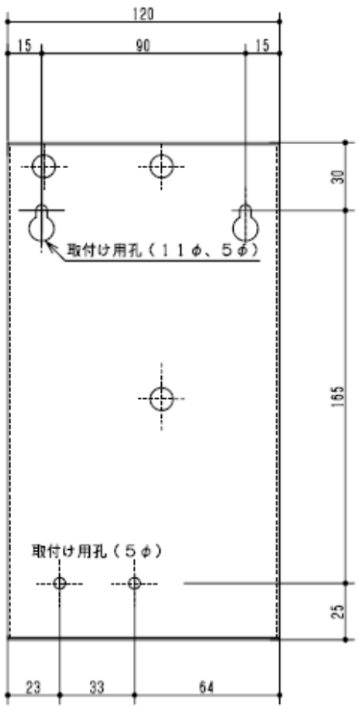

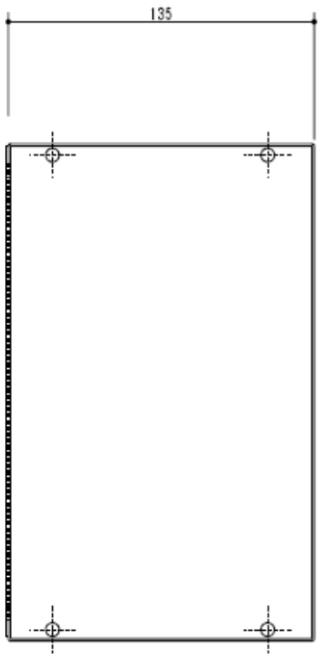

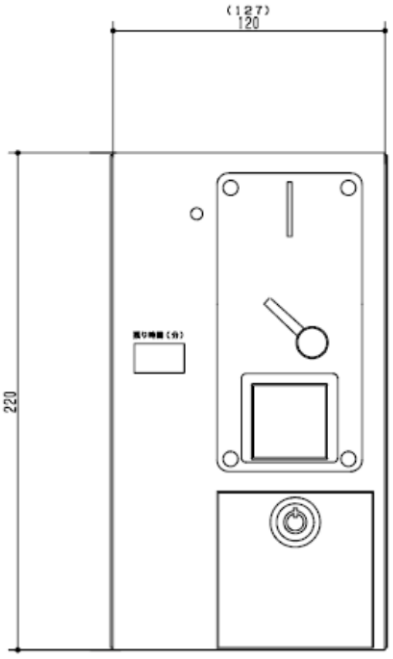

企画・販売元：協和電子株式会社　　URL：http://www.kyowadensi.co.jp

製造元：誠恒電機株式会社　　URL：http://seikodenki..jp

2020.01